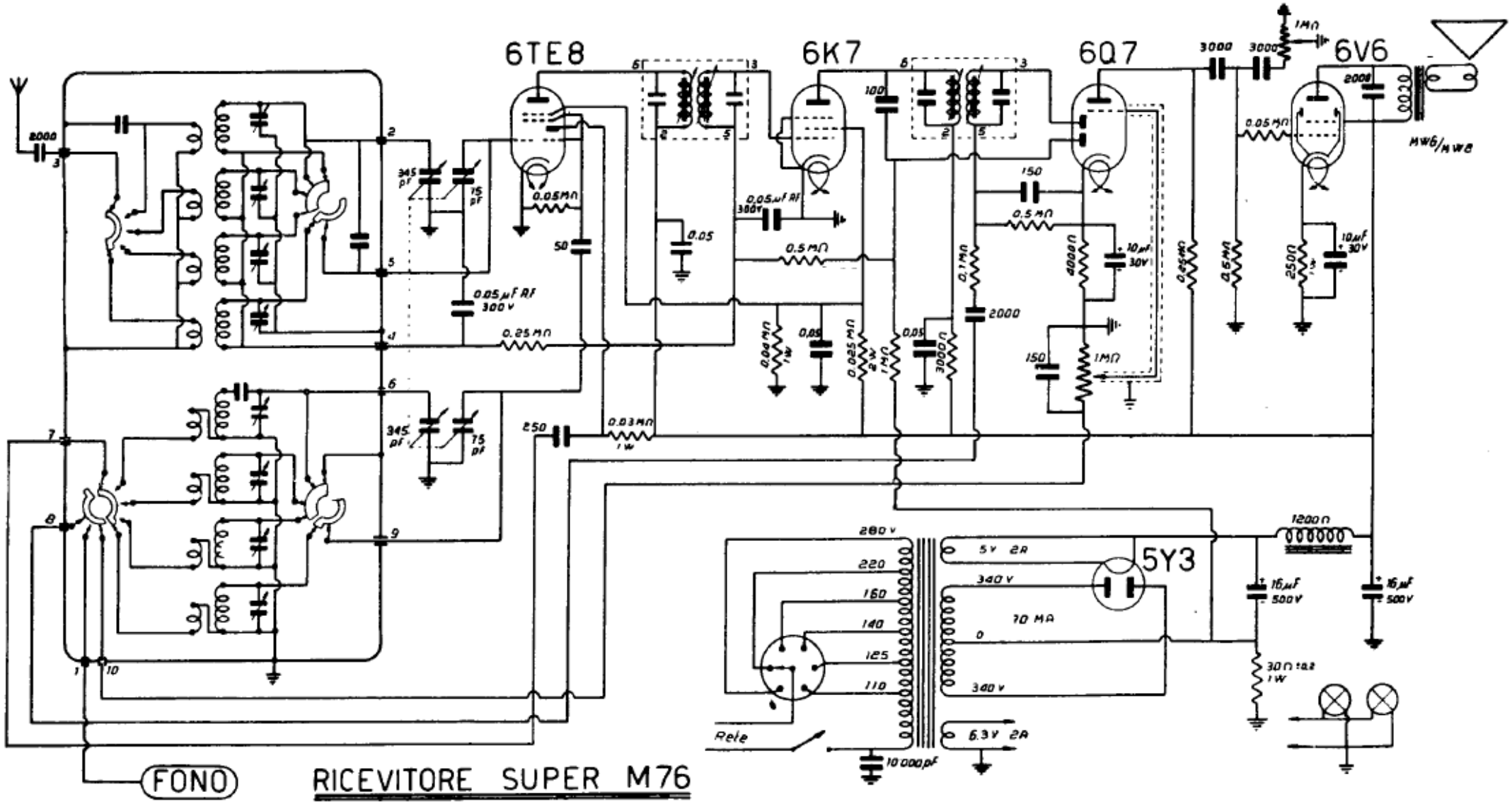

RICEVITORE SUPER M76